Veris 1324200J

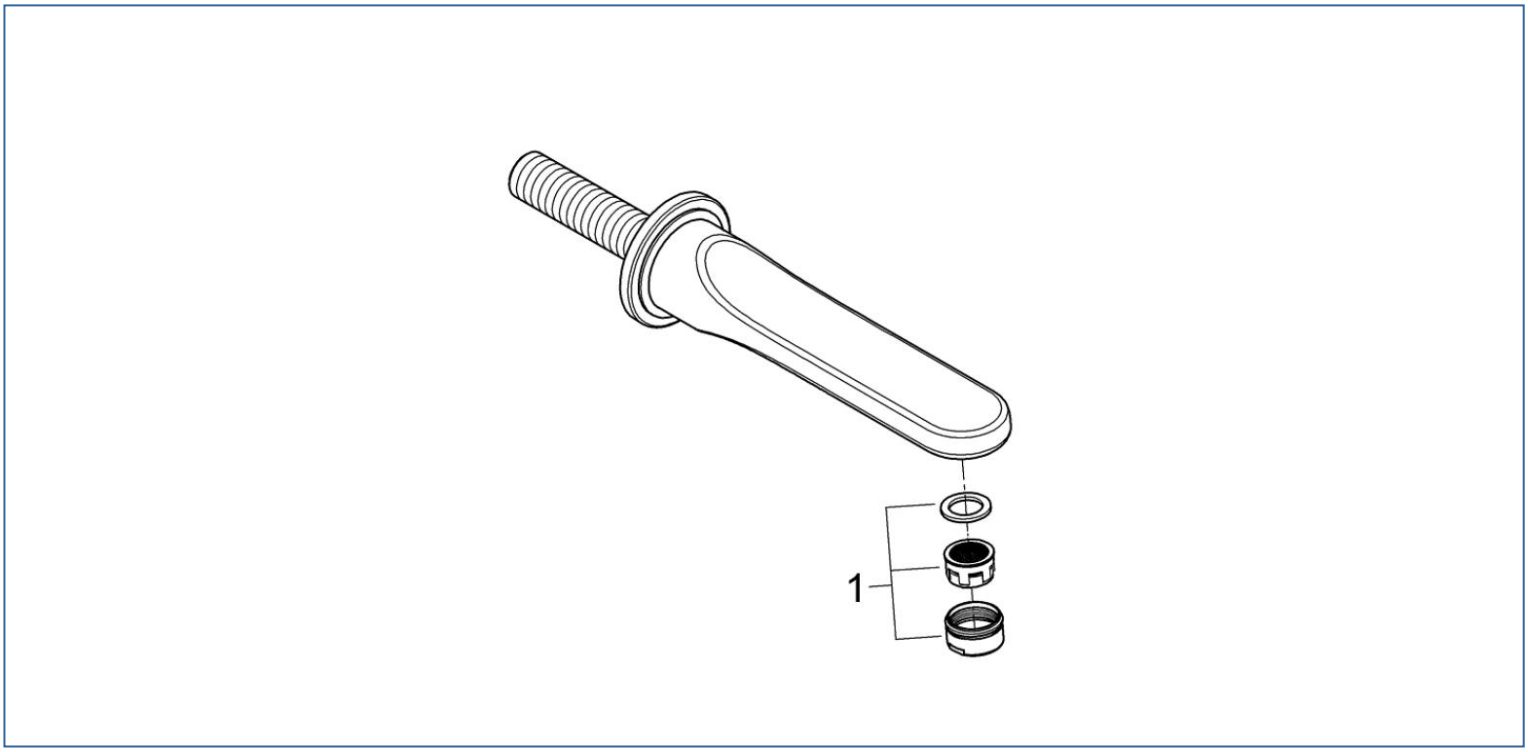

図番	名称	品番
1	GRT1000 34163003 エアレーター	13952000

注1）※印は受注発注品となります。
　2）ご発注時に品切れの部品は、ドイツ本国の在庫状況により受注後1～2ヶ月後の納入になる場合もあります。