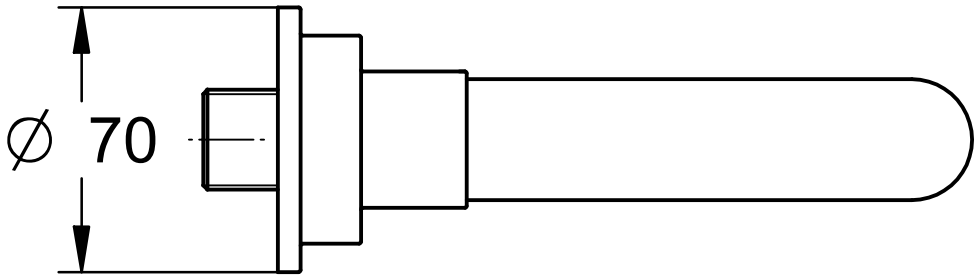

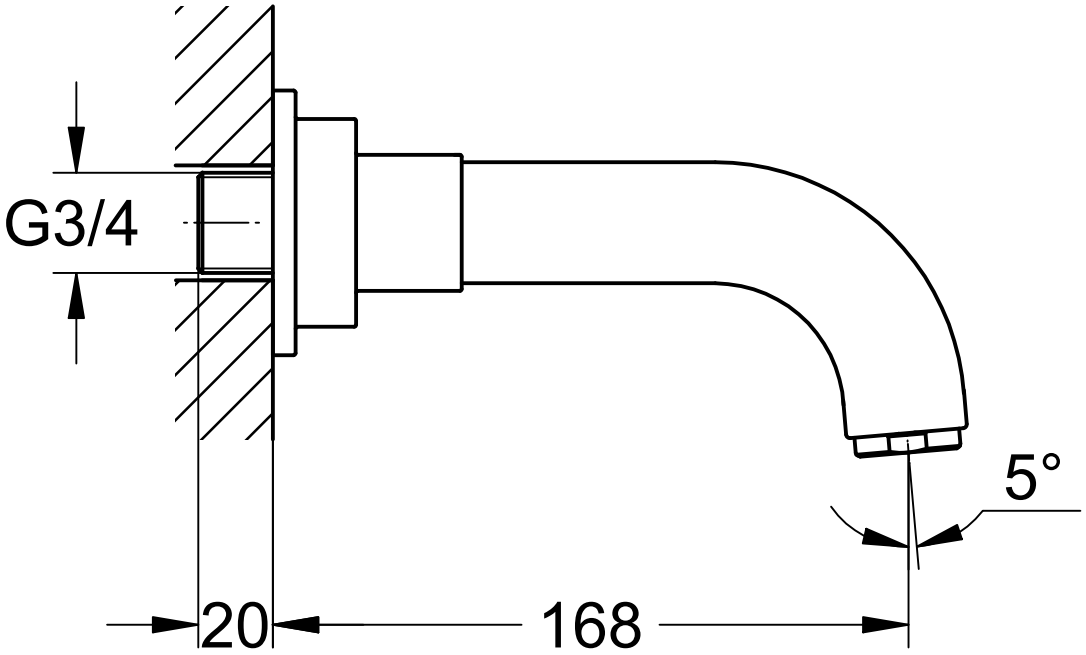

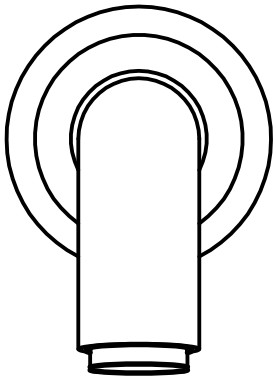

Maßstab	Änd.-Mitt.	J2002							
1:2	Datum	02. 5.20							
	Name	Sm							
	Geprüft								

Dateiformat		Prod.-Nr. und Varianten					
Raster	Vektor	13.139.000	13.171.000			13.139	
	X						