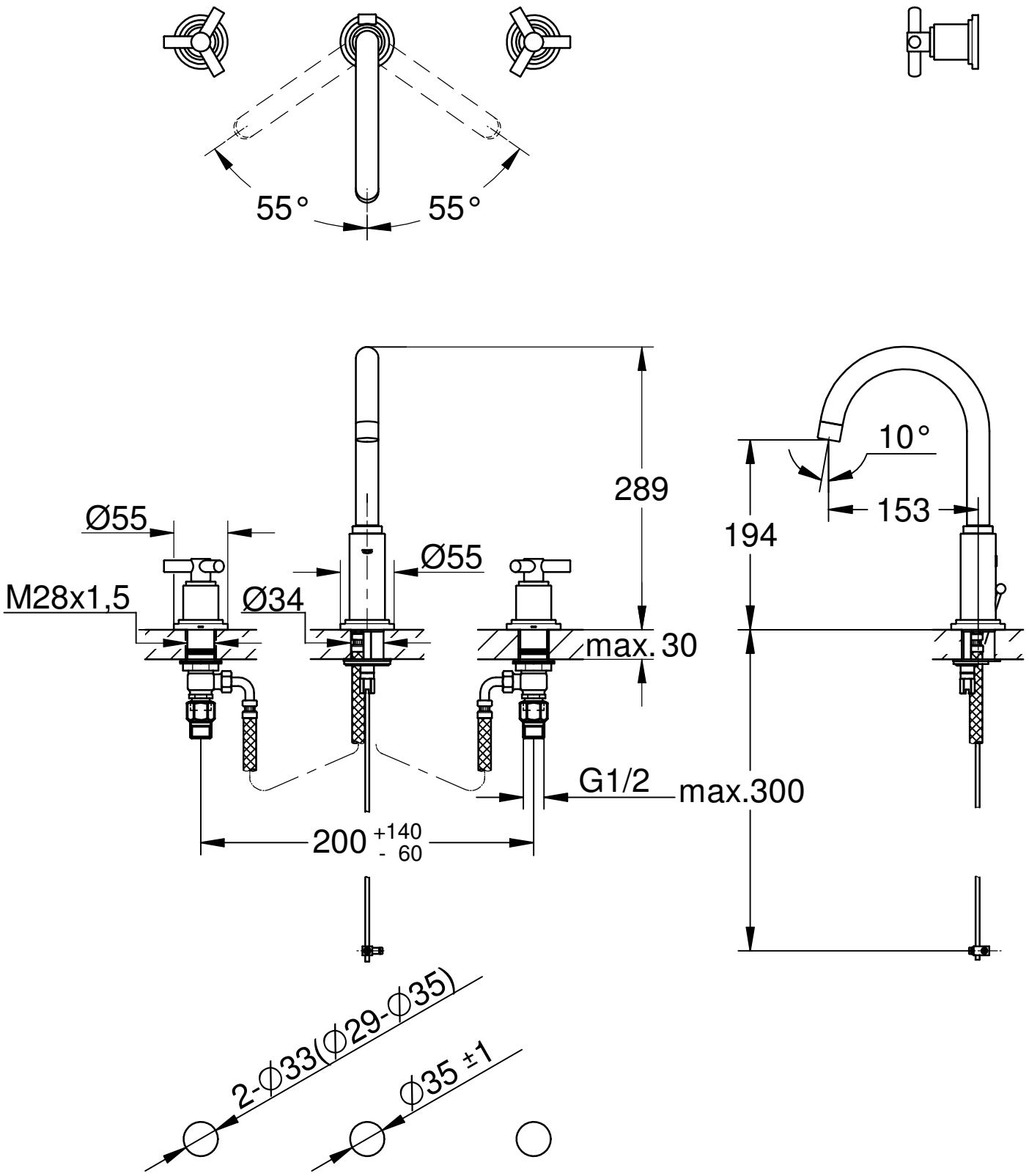

Maßstab	Änd.-Mitt.	J2002	J2004						
1:4	Datum	02. 5.20	04. 5.20						
	Name	Sm	Sm						
	Geprüft								
Dateiformat	Prod.-Nr. und Varianten	20.082.000						20.008.00j	
Raster / Vektor: X									