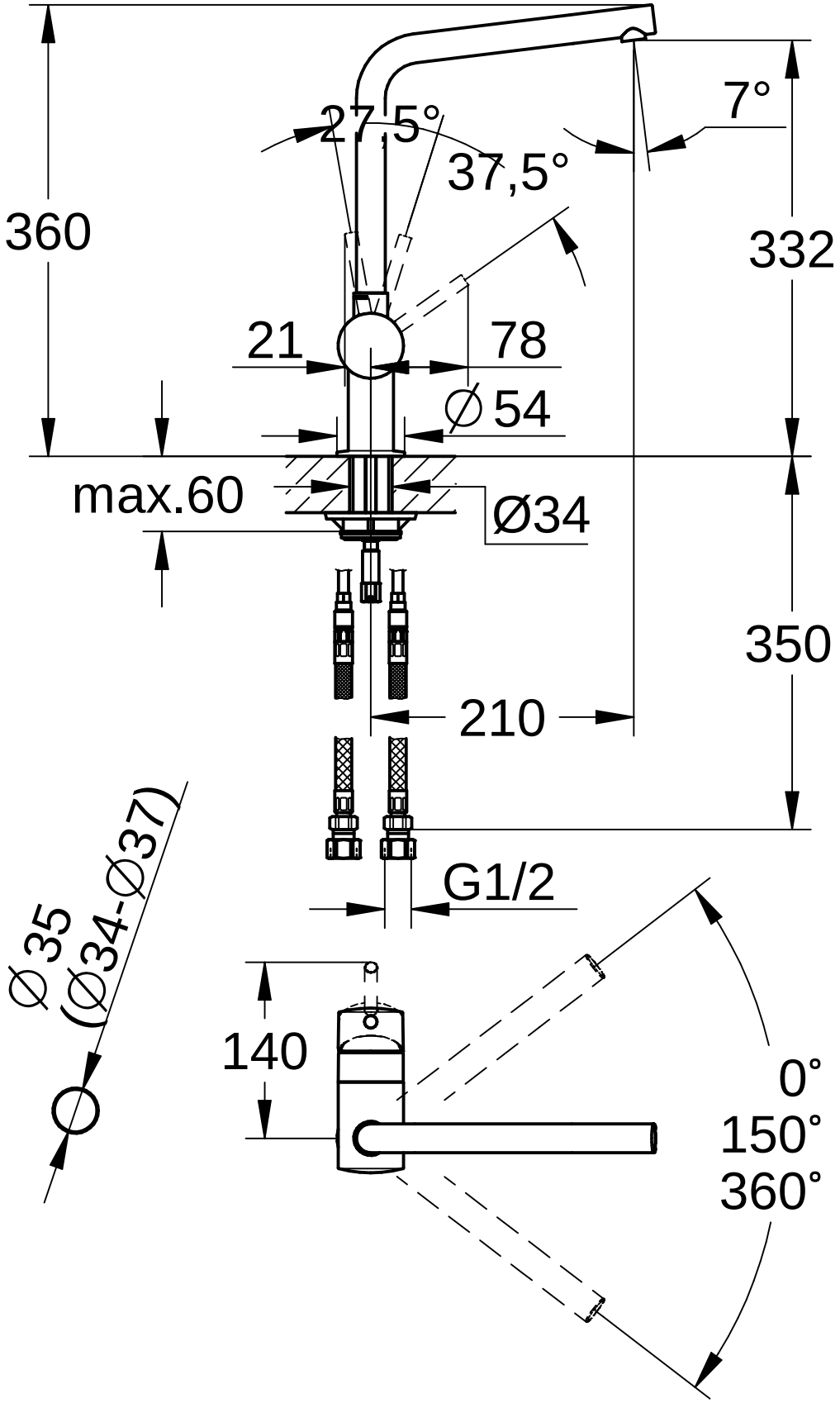

Maßstab / Scale	ÄM-Nr. / ECN				Grohe AG Industriepark Edelburg D-58675 Hemer Tel. 02372 / 93-0	GROHE
1:5	Datum / Date	20.12.2015				
	Verantw. / Respons	Matsumoto		Copyright reserved		
	Geprüft / Approved	Rikukawa				
Status	Benennung / Title	EHM,SP- OHM SINK				Zeichnung Nr. / Drawing No.: 3028400C
	Prod.-No. + variants:	3028400C				TPI-Referenz / TPI-Reference: m3028400c