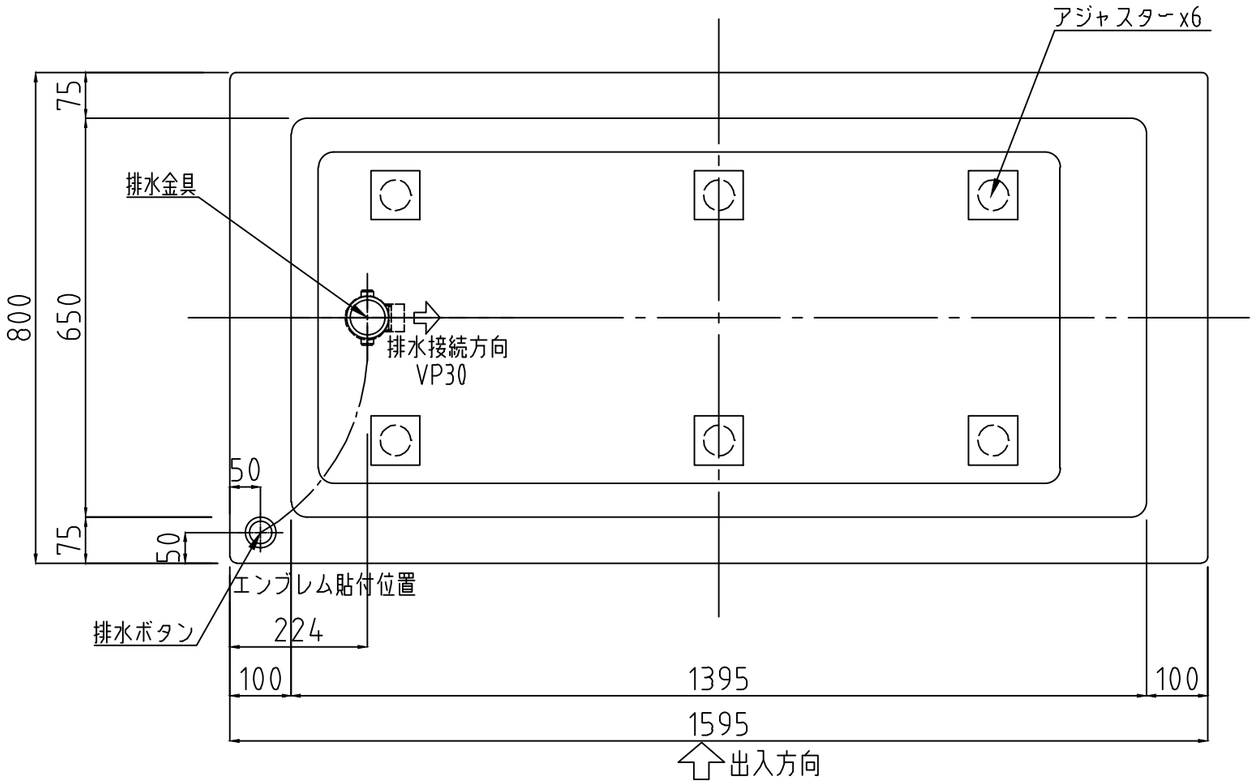

	数		備考
外形寸法		800 x 1595 x 590	
内法		650 x 1395 x 500	
本体		アクリル/FRA/白/ 0555L	
エプロン		なし	
排水金具	1	プッシュ式ポップアップ栓 30A横引き	SUS304/2L-09
アジャスター	6	SUS304	L-30:6
満水量		400L	
重量		45kg	

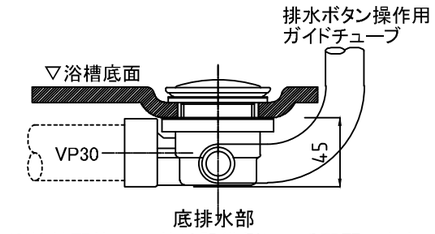

底排水部
※接続配管のVP管は設備側にて手配願います

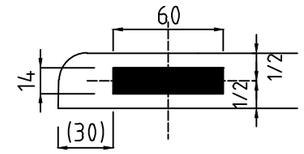

A部拡大
※出入方向の排水ボタン付近に貼付

エンブレム貼付位置

※オプションの握りバー(JPK52900)付の図面は別図となります

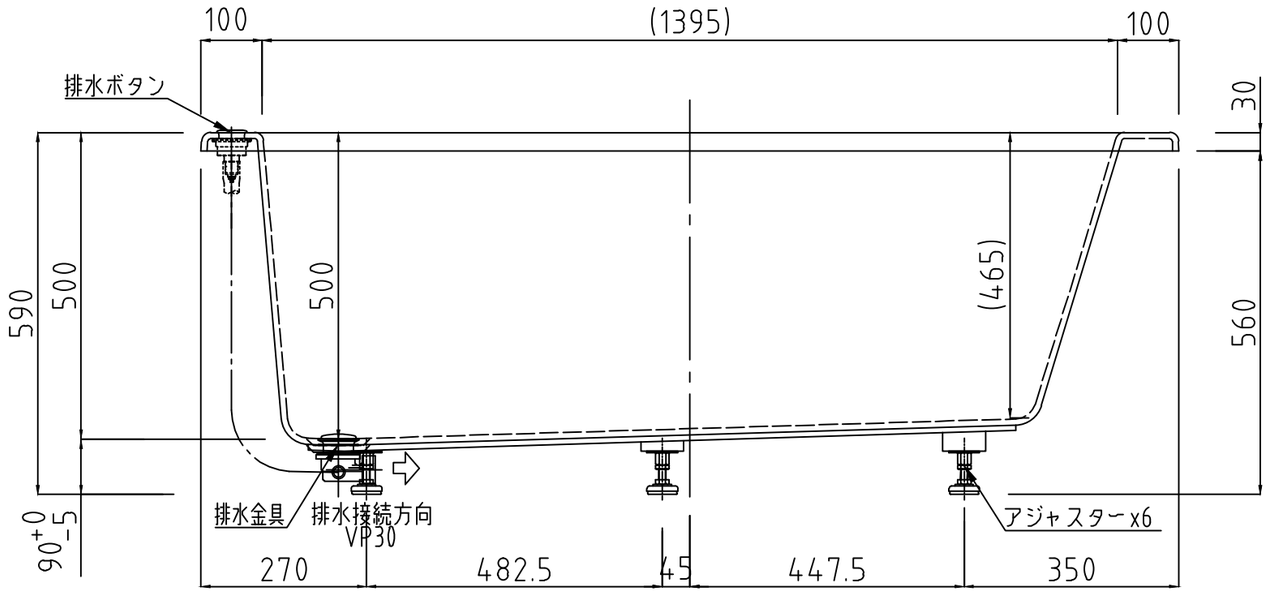

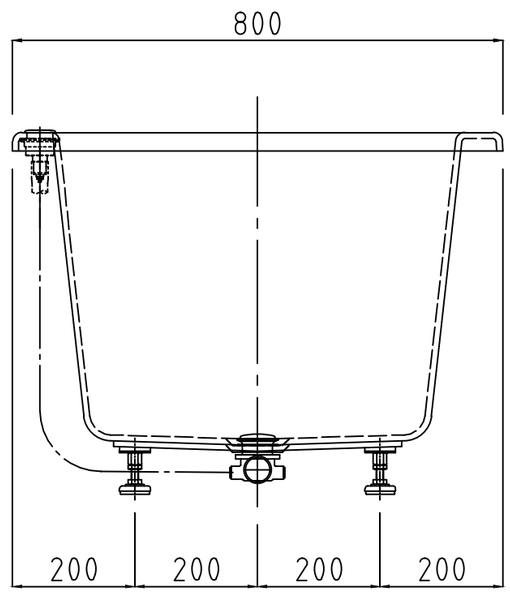

REVISION	CHANGE DAY	改定内容／REVISION CONTENTS
3	0000.00.00	—
2	0000.00.00	—
1	0000.00.00	—
0	0000.00.00	—
1	0000.00.00	—

特記／NOTES
成形時の硬化収縮のため図面寸法より±10mmの寸法誤差が生じる場合があります
形状及び仕様は予告無く変更になる場合がございます
オプションの有無により取付部材位置が多少変更する場合があります

GROHE JAPAN COLLECTION

APPROVAL	SELES	CHECK	DRAWING	DATE	SCALE
				2016.04.01	1/10(A3)

PRODUCT
JPK 51400 ／ Sシリーズ 1600　L仕様

DRAWING No.
JPK 51400 -L001