	数		備考
外形寸法		750x1395x560	
内法		570x1270x470	
本体		アクリル/FRA/白/ 0555L	
エプロン		なし	
排水金具	1	プッシュ式ポップアップ栓 30A横引き	SUS304/2L-09
アジャスター	4	SUS304	L-30:4
満水量		250L	
重量		35kg	

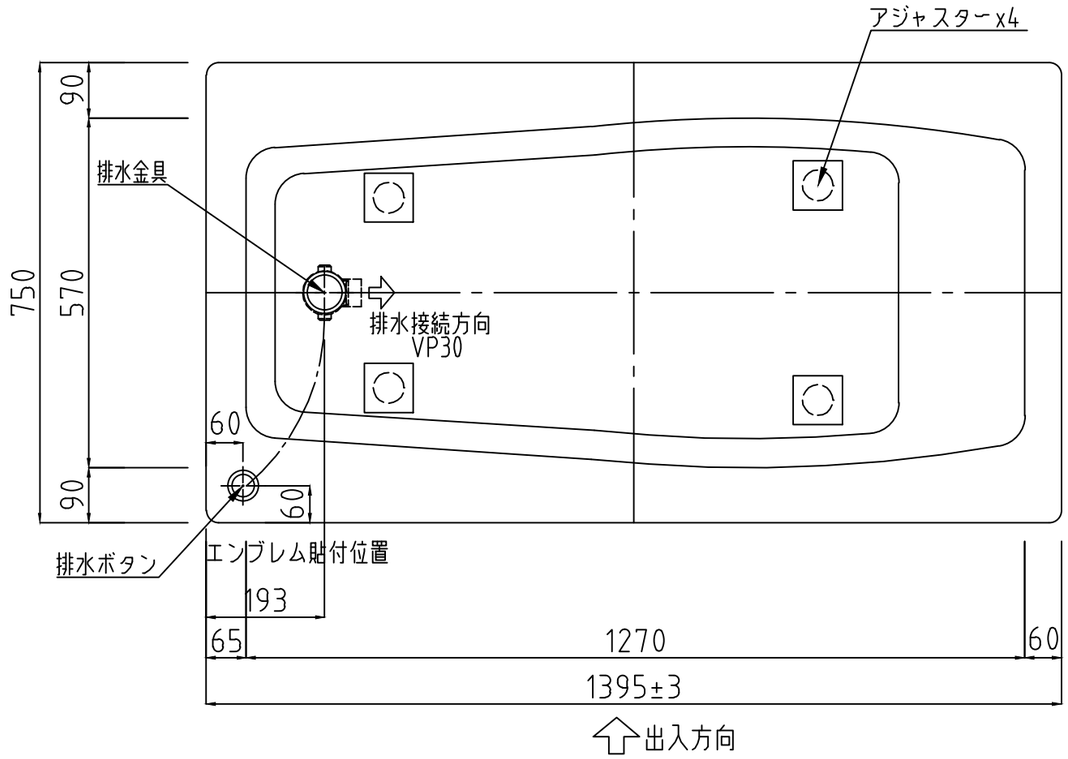

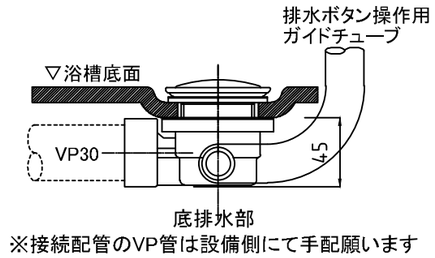

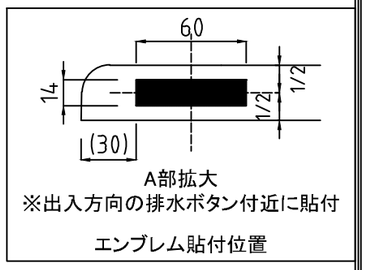

※オプションの握りバー(JPK52900)付の図面は別図となります

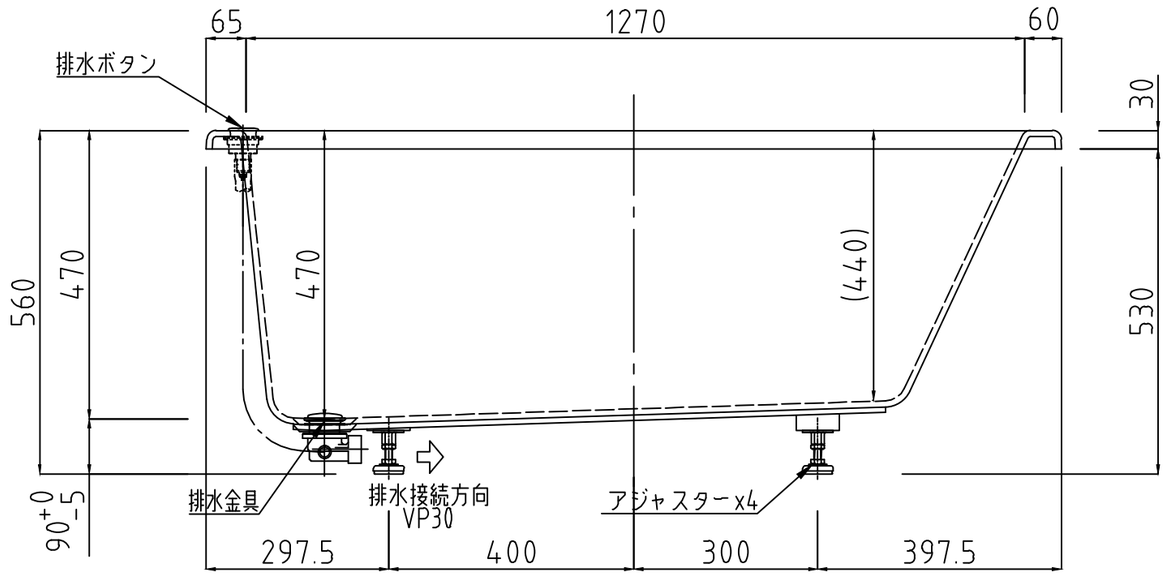

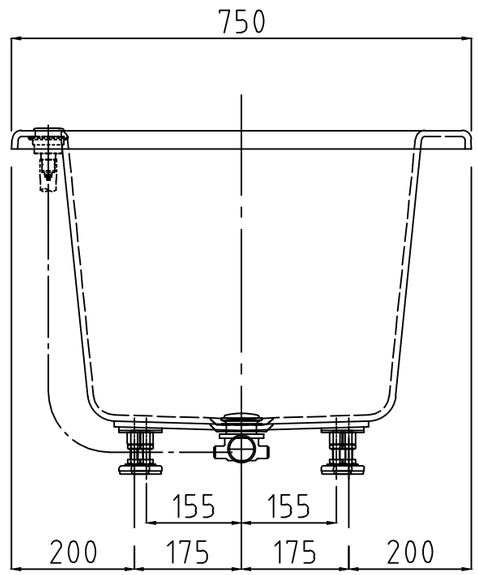

REVISION	CHANGE DAY	改定内容／REVISION CONTENTS
3	0000.00.00	—
2	0000.00.00	—
1	0000.00.00	—
0	0000.00.00	—
1	0000.00.00	—

特記／NOTES
成形時の硬化収縮のため図面寸法より±10mmの寸法誤差が生じる場合があります
形状及び仕様は予告無く変更になる場合がございます
オプションの有無により取付部材位置が多少変更する場合があります

GROHE JAPAN COLLECTION

APPROVAL	SELES	CHECK	DRAWING	DATE	SCALE
				2016.04.01	1/10(A3)

PRODUCT
JPK 52000 ／ Mシリーズ 1400　L仕様

DRAWING No.
JPK 52000-L001